Passagix ME 640L

> Nouvelle ergonomie de l'interface utilisateur
> Ouverture réseau
> Image haute définition
> Touches programmables de traitement d'images

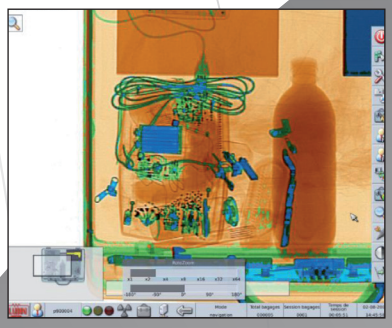

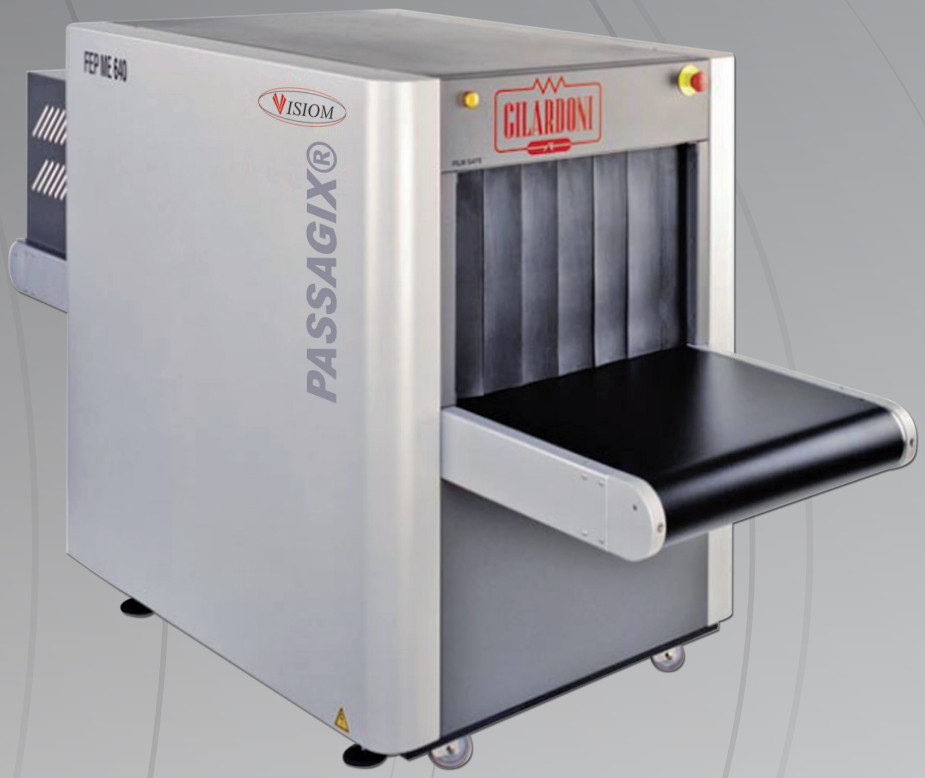

PRINCIPE DE FONCTIONNEMENT

Le **PASSAGIX® ME 640 L** est un produit développé et fabriqué en Europe par la société italienne GILARDONI S.p.A.

Il a été conçu sur la base des derniers concepts appliqués aux domaines des systèmes d'inspection de bagages. Il est tout particulièrement adapté au contrôle des bagages à main et petits colis.

Le logiciel de traitement des données fonctionne sur une plateforme Linux temps réel avec un processeur dernière génération offrant de grandes capacités de traitement de l'image.

Cet équipement est entièrement compatible avec l'ensemble de la gamme GILARDONI et peut être associé à une station d'administration et de supervision.

L'ergonomie de la console opérateur a été conçue dans un souci d'efficacité du traitement de l'image pour permettre un contrôle rapide et précis.

RX NON AUTOMATIQUES

SPÉCIFICATIONS MÉCANIQUES

> MACHINE

Dimensions :.....2280 (L) x 905 (l) x 1255 (h) mm
Poids net :.....450 Kg
Taille du tunnel :.....606 (L) x 405 (h) mm
Hauteur du convoyeur : ..... 680 mm
Vitesse du convoyeur : ..... 0.2 m/s
Poids maximal des bagages :.....165 Kg

> PERFORMANCES

Résolution : ..... 40 AWG garantis 41 AWG typique
Pénétration : .....32 mm d'acier garantis 34 mm d'acier typique
Photodiodes : .....Double rangée en L

> GÉNÉRATEUR À RAYONS X

Monobloc à haute fréquence :.....30kHz
Tension / Courant : 150KV/ 0.5mA
Refroidissement :.....bain d'huile - ventilation forcée
Direction faisceau :.....diagonal vers le haut
Cycle de fonctionnement :..... 100%

> POSTE OPÉRATEUR

Dimensions :..... 680 (L) x 755 (l) x 1220 (h) mm
Poids :.....35 Kg
Moniteur LCD : .....minimum 17''/1280x1024

> TRAITEMENTS D'IMAGES

Fonctions standards :

Affichage date / heure / compteur bagage
Optimisation du contraste
Amélioration des contours
Inversion d'image
Retrait des couleurs bas niveau
Pseudo couleur
Grossissement variable ou continu : agrandissement jusqu'à 64 fois
Rotation de l'image

Fonctions avancées :

Alarme densité (seuil ajustable)
Alarme organique (seuil ajustable)
Sauvegarde numérique des images

> FONCTIONS COMPLÉMENTAIRES

TIP : Eveil à la Reconnaissance de Menaces
Accès sécurisé et hiérarchisé
ADS : Système de Détection Automatique

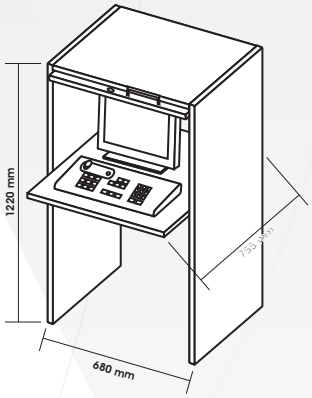

DONNÉES D'INSTALLATION

> MACHINE

Construction mécanique : Châssis en acier sur roulettes et équipé de pieds vérins de blocage
Alimentation :.....Monophasé 230 VAC +/- 10%
Fréquence : ..... 50/60 Hz +/- 3Hz
Consommation : ..... < 1.5 KVA

Température de fonctionnement :..... 0°C à 40°C
Température de stockage :.....-20°C à + 60°C
Humidité : ..... 5% à 95% (sans condensation)
Indice de Protection :.....IP 22
Niveau sonore : ..... < 60 dB (A)

Commandes disponibles :

Mise en marche machine
Boutons de fonctions avancées
Bouton d'alarme
Commande convoyeur
Boutons de zoom
Arrêt d'Urgence

> OPTIONS

Archivage numérique des images et sessions,
Tables entrée/sortie à rouleaux libres,
Impression des images,
Onduleur

> RÉGLEMENTATION

Conformité CE
Conformité à toutes les normes internationales et nationales (NFC74 100) sur les équipements à rayons X.
Dose moyenne par bagage : ..... <1,4 µSV
Rayonnement de fuite à 10 cm :..... <1,0 µSV/h
Aucun risque de détérioration des films photo garanti jusqu'à ISO 1600/33 DIN

> SERVICES

Etude, installation, formations et maintenance assurées par VISIOM – Antony (92) et ses Agences régionales.

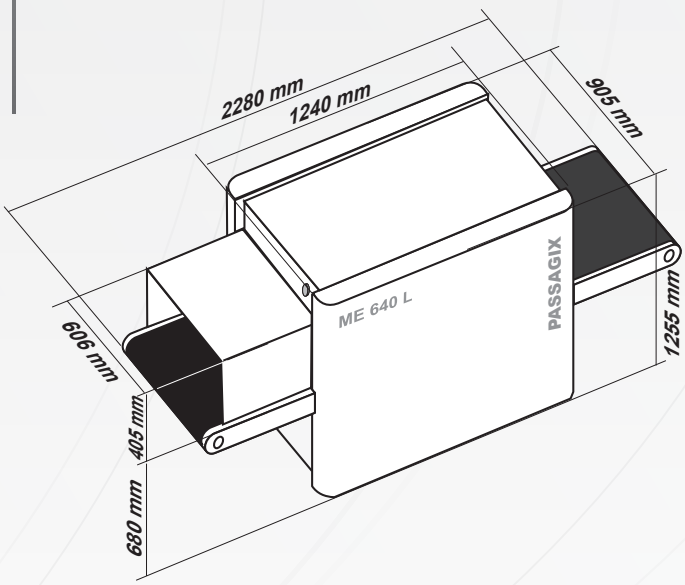

La référence sûreté

Images non contractuelles - 03/2018

Design by ADECOM.fr

SIÈGE ANTONY
13 rue Alexis de Tocqueville
Parc de Haute Technologie
Silic 41
92182 Antony Cedex

Tél : + 33 (0)1 56 45 19 00
Fax : + 33 (0)1 56 45 19 20

E-mail : visiom@visiom.com

AGENCE ANTONY
Tél : + 33 (0)1 56 45 19 10
Fax : + 33 (0)1 56 45 19 20

AGENCE ROISSY
Tél / Fax : + 33 (0)1 48 16 39 27

AGENCE CENTRE-EST
Tél / Fax : + 33 (0)4 72 15 06 97

AGENCE SUD-OUEST
Tél / Fax : + 33 (0)5 63 32 65 46

AGENCE SUD-EST
Tél : + 33 (0)4 94 53 28 58
Fax : + 33 (0)4 94 52 94 87

AGENCE GRAND-OUEST
Tél : + 33 (0)2 98 84 69 00
Fax : + 33 (0)2 98 84 80 88

AGENCE ANTILLES
Tél : + 33 (0)5 96 42 40 58
Fax : + 33 (0)5 96 42 40 59

AGENCE TUNIS
Tél : + 216 71 735 210
Fax : + 216 71 736 149

AGENCE MAROC
Tél : + 212 522 320 500
Fax : + 212 522 592 602

AGENCE TOGO
Tél : + 228 22 61 03 40

VISIOM SUISSE
visiom_suisse@visiom.com

www.visiom.com