ScanTruck ME975

> Unité mobile et autonome de contrôle radioscopique
> Large tunnel d'inspection Rx
> Espace opérateur isolé
> Mise en œuvre simple et rapide

Poste opérateur isolé

Système de déploiement intégré

PRINCIPE DE FONCTIONNEMENT

Le **ScanTruck** est un ensemble de contrôle Rx mobile développé et fabriqué par la société italienne **GILARDONI S.p.A**. Il a été conçu sur la base des derniers concepts développés dans le domaine des systèmes d'inspection de bagages et colis.

Le **ScanTruck** est assemblé sur un châssis IVECO type 50C15, ou sur un châssis MERCEDES en option.

L'équipement à rayons X intégré fonctionne sur une plateforme Linux temps réel, avec un processeur dernière génération offrant de grandes capacités de traitement de l'image.

L'ergonomie de la console opérateur a été conçue dans un souci d'efficacité du traitement de l'image pour permettre un contrôle rapide et précis.

Le **ScanTruck** est aménagé pour pouvoir être exploité dans tout environnement climatique. Un système de climatisation embarqué permet à l'opérateur de travailler dans des conditions optimales.

RX NON AUTOMATIQUES

RX CARGO

SPÉCIFICATIONS MÉCANIQUES

> CHÂSSIS

Type : ..... IVECO 50C15
Motorisation : .....diesel
Dimensions hors tout :.....6533 (L) x 2400 (l) x 2909 (h) mm
Dimensions espace de contrôle : .4020 (L) x 2400 (l) x 2500 (h) mm
Equipements :
- Volet roulant pour accès machine,
- Porte espace opérateur verrouillable,
- Eclairage par tubes fluorescents,
- Séparation mobile machine / espace opérateur

Autorisation de circulation : ..... certifié par l'Administration Italienne

> CONVOYEUR EN ENTRÉE

Type : .....motorisé escamotable
Système de déploiement : ..... par verrins à gaz
Charge maximale : .....160 Kg
Pente d'acheminement bagage maximale : .....25°
Vitesse de convoyage : ..... 0,2 m/s
Largeur de convoyeur : ..... 900 mm
Verrouillage position verticale : .....par loquet de sécurité

> CONVOYEUR EN SORTIE

Type : ..... table escamotable à rouleaux libres métalliques
Largeur de convoyeur : ..... 900 mm

> OPTIONS

Type de châssis :..... châssis MERCEDES équivalent

DONNÉES D'INSTALLATION

> MACHINE

Alimentation autonome
Groupe électrogène :..... 8,2 kW / 230V / 50Hz
Moteur groupe électrogène : ..... diesel, refroidissement par eau, démarreur électrique
Niveau acoustique :.....62 dB(A) à 7 mètres
Alimentation externe possible :..... câble sur enrouleur fourni

> ESPACE OPÉRATEUR

Disposition : .....isolé
Climatisation : .....puissance 2,7 kW

> RÉGLEMENTATION

Conformité CE, IEC 60529 (11/89), EN 61326-1.

> SERVICES

Etude, installation, formations et maintenance assurées par VISIOM – Antony (92) et ses Agences régionales.

Nos programmes de formations sont développés par CAPS TRAINING, société du groupe VISIOM, agréée sous le numéro 11-92-19547-92.

La référence sûreté

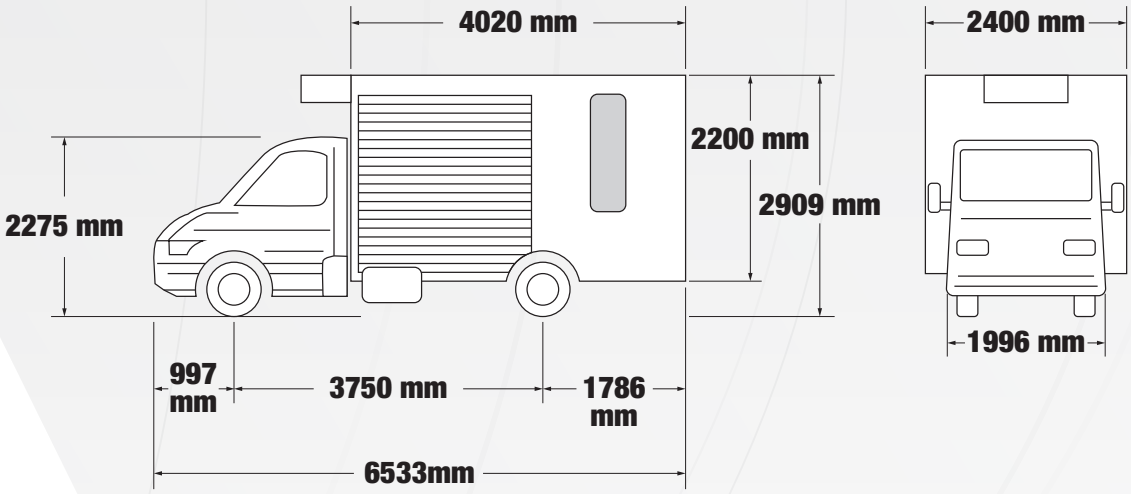

Images non contractuelles - 04/2015

Design by ADECOM.fr

VISIOM

SIÈGE ANTONY
13 rue Alexis de Tocqueville
Parc de Haute
Technologie-Silic 41
92182 Antony Cedex
Tél : + 33 (0)1 56 45 19 00
Fax : + 33 (0)1 56 45 19 20
Mail : visiom@visiom.com

AGENCE ANTONY
Tél : + 33 (0)1 56 45 19 10
Fax : + 33 (0)1 56 45 19 20

AGENCE ROISSY
Tél / Fax : + 33 (0)1 48 16 39 27

AGENCE CENTRE-EST
Tél / Fax : + 33 (0)4 72 15 06 97

AGENCE SUD-EST
Tél : + 33 (0)4 94 53 28 58
Fax : + 33 (0)4 94 52 94 87

AGENCE SUD-OUEST
Tél / Fax : + 33 (0)5 63 32 65 46

AGENCE GRAND-OUEST
Tél : + 33 (0)2 98 84 69 00
Fax : + 33 (0)2 98 84 80 88

AGENCE ANTILLES
Tél : + 33 (0)5 96 42 40 58
Fax : + 33 (0)5 96 42 40 59

AGENCE TUNIS
Tél / Fax : + 216 71 735 210

AGENCE MAROC
Tél : + 212 522 320 500
Fax : + 212 522 592 602

www.visiom.com