Passagix XIS 1517DV

> Système double vue
> Contrôle Rx de fret palettisé
> Discrimination sur 6 couleurs
> Image haute résolution
> Outils de traitement d'image innovants
> Architecture réseau

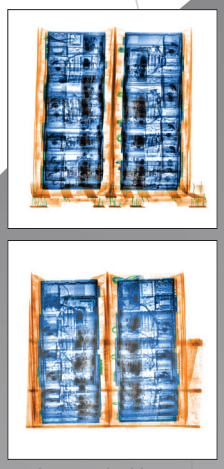

Images double vue

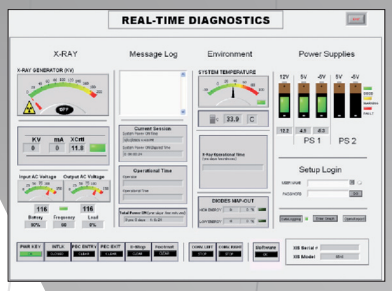

Diagnostic temps réel

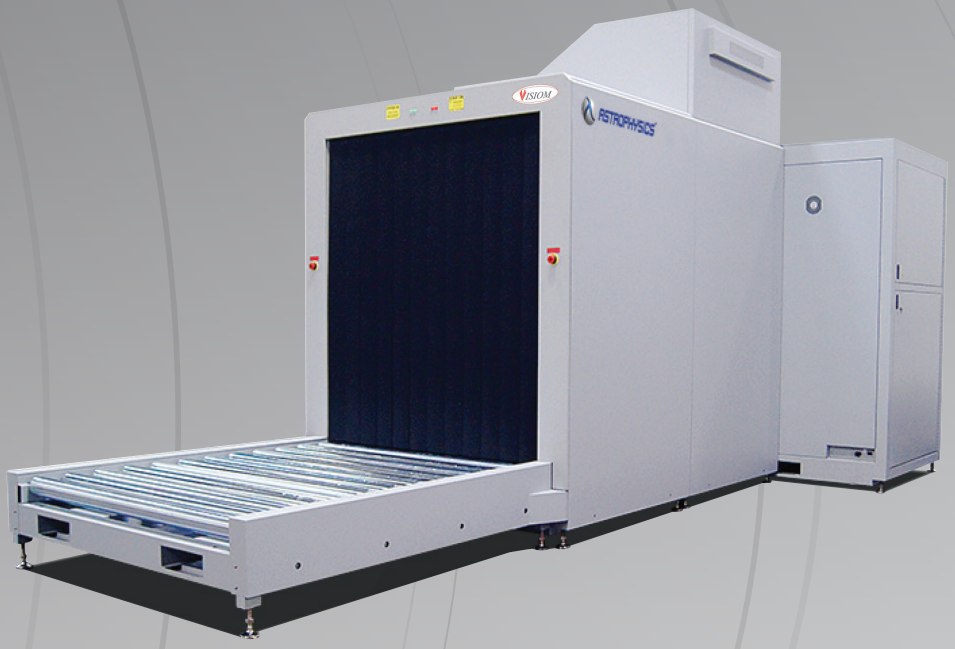

PRINCIPE DE FONCTIONNEMENT

La gamme des **PASSAGIX XIS** est développée et fabriquée par la société **Astrophysics**.

La conception innovante autour de deux générateurs de 200kV fournit aux utilisateurs du **PASSAGIX XIS 1517DV** deux images de haute résolution. Le logiciel machine, développé pour l'environnement Windows® donne aux opérateurs un grand confort d'utilisation et d'analyse avec une discrimination disponible sur 6 couleurs.

Tous les systèmes de la gamme **PASSAGIX XIS** sont équipés de la fonction diagnostic en temps réel. Ce dispositif unique permet aux utilisateurs de contrôler les paramètres de l'équipement et ainsi, de s'assurer de son fonctionnement optimal.

RX NON AUTOMATIQUES

RX CARGO

SPÉCIFICATIONS MÉCANIQUES

> MACHINE

Dimensions :.....8 531 (L) x 2 591 (l) x 2 863 (h) mm
Dimensions caisses :.....(1x) 3 112 (L) x 1 435 (l) x 2 515 (h) mm
..... (3x) 2 197 (L) x 1 029 (l) x 2 515 (h) mm
..... (2x) 2 134 (L) x 1 816 (l) x 737 (h) mm
..... (1x) 1 029 (L) x 1 435 (l) x 838 (h) mm
Poids net/brut : ..... 5 300 / 5 920,3 kg
Taille du tunnel :.....1 502 (l) x 1 702 (h) mm
Hauteur du convoyeur : .....383 mm
Vitesse du convoyeur : ..... 0,20 m/s
Charge maximale répartie des palettes :..... 2 000 kg

> PERFORMANCES

Résolution :..... 38 AWG garantis – 40 AWG typique
Résolution spatiale : ..... 1,3 mm horizontal – 1,3 mm vertical
Pénétration : ..... 50 mm d'acier garantis – 52 mm typique
Contraste image : .....24 niveaux visibles, 4096 niveaux de gris

> 2 GÉNÉRATEURS À RAYONS X

Tension : .....200 kV
Courant :.....1,0 mA
Refroidissement :.....bain d'huile – ventilation forcée
Direction faisceau vue 1 : .....horizontale traversant
Direction faisceau vue 2 : ..... verticale vers le bas
Détecteurs : ..... 4 352 en L
Cycle de fonctionnement :.....100%

> TRAITEMENTS D'IMAGES

Fonctions standards :

- Affichage date / heure / compteur bagage
- Image 6 couleurs
- Amélioration des contours
- Fonctions de traitement d'image
- Pseudo couleur
- Mesure du numéro atomique
- Correction géométrique de distorsion d'image
- Archivage automatique (50 000 bagages)
- Grossissement linéaire x2 à x32
- Auto diagnostic temps réel
- Rappel des 100 dernières images contrôlées
- Impression des images
- Programme d'entrainement Opérateur

DONNÉES D'INSTALLATION

> MACHINE

Construction mécanique : Panneaux et châssis en acier sur roulettes et équipé de pieds vérins de blocage ajustables.

Alimentation système :

Tension : .....230 VAC +/- 10%
Fréquence : ..... 50/60 Hz +/- 1Hz
Protection : ..... 15 A max
Température de fonctionnement :..... 0°C à 40°C
Température de stockage :.....-20°C à 60°C
Humidité : ..... jusqu'à 95% (sans condensation)

> POSTE OPÉRATEUR

Moniteurs : .....2 écrans LCD 24''
Mémoire digitale : .....24 Bits, résolution 1200x1600
Alimentation intégrée :.....230 VAC +/- 10%
Clavier opérateur (Lxl) : ..... 410 x 300 mm

> OPTIONS

- TIP (Eveil à la Reconnaissance de Menaces)
- Archivage automatique 100 000 Bagages étendu sur demande
- Table à rouleaux (entrée/sortie) : longueur par module de 50 cm
- Mesure de radiation
- Logiciel de détection automatique d'objet suspect
- Kit de positionnement de valise test
- Station de fouille et station superviseur
- Kit de tropicalisation machine
- Mise en réseau
- Interface multilingue

> RÉGLEMENTATION

Conformité CE
Conformité à toutes les normes internationales et nationales (NFC 74-100) sur les équipements à rayons X.

> SERVICES

Etude, installation, formations et maintenance assurées par **VISIOM** – Antony (92) et ses Agences régionales.

Nos programmes de formations sont développés par CAPS TRAINING, société du groupe VISIOM, agréée sous le numéro 11-92-19547-92.

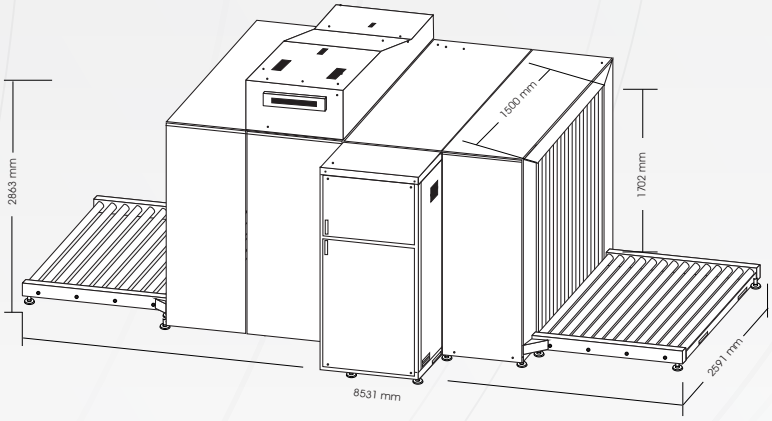

La référence sûreté

Images non contractuelles - 02/2020

Design by ADECOM.fr

SIÈGE ANTONY
13 rue Alexis de Tocqueville
Parc de Haute Technologie
Silic 41
92182 Antony Cedex

Tél : + 33 (0)1 56 45 19 00
Fax : + 33 (0)1 56 45 19 20

E-mail : visiom@visiom.com

AGENCE ANTONY
Tél : + 33 (0)1 56 45 19 10
Fax : + 33 (0)1 56 45 19 20

AGENCE ROISSY
Tél / Fax : + 33 (0)1 48 16 39 27

AGENCE CENTRE-EST
Tél / Fax : + 33 (0)4 72 15 06 97

AGENCE SUD-OUEST
Tél / Fax : + 33 (0)5 63 32 65 46

AGENCE SUD-EST
Tél : + 33 (0)4 94 53 28 58
Fax : + 33 (0)4 94 52 94 87

AGENCE GRAND-OUEST
Tél : + 33 (0)2 98 84 69 00
Fax : + 33 (0)2 98 84 80 88

AGENCE ANTILLES
Tél : + 33 (0)5 96 42 40 58
Fax : + 33 (0)5 96 42 40 59

AGENCE TUNIS
Tél : + 216 71 735 210
Fax : + 216 71 736 149

AGENCE MAROC
Tél : + 212 522 320 500
Fax : + 212 522 592 602

AGENCE TOGO
Tél : + 228 22 61 03 40

VISIOM SUISSE
visiom_suisse@visiom.com

www.visiom.com