Passagix XIS5335S

> Image Haute résolution
> Discrimination sur 6 couleurs
> Outils de traitement d'image innovants
> Architecture réseau
> Ultra Compact et performant

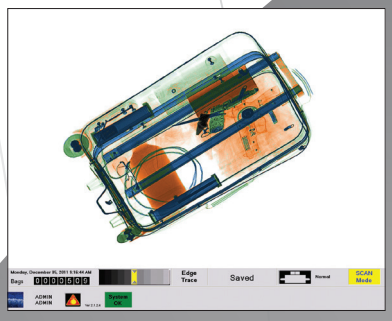

Code matériaux sur 6 couleurs

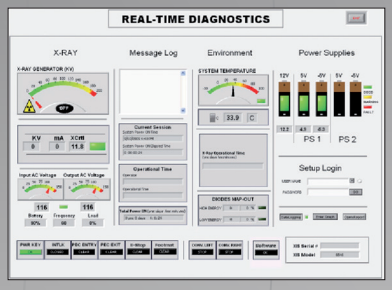

Diagnostic temps réel

PRINCIPE DE FONCTIONNEMENT

La gamme des **PASSAGIX XIS** est développée et fabriquée par la société **Astrophysics Inc**.

La conception innovante autour d'un puissant générateur de 160 kV fournit aux utilisateurs du **PASSAGIX XIS 5335S** une image de très haute résolution. Le logiciel machine, développé sous environnement Windows® donne aux opérateurs un grand confort d'utilisation et d'analyse avec une discrimination disponible sur 6 couleurs.

Tous les systèmes de la gamme **PASSAGIX XIS** sont équipés de la fonction diagnostic en temps réel. Ce dispositif unique permet aux utilisateurs de contrôler les paramètres de l'équipement et ainsi, d'assurer son fonctionnement optimal.

RX NON AUTOMATIQUES

SPÉCIFICATIONS TECHNIQUES

SPÉCIFICATIONS MÉCANIQUES

> MACHINE

Dimensions :.....1331 (L) x 764 (l) x 1225 (h) mm
Poids net/brut : .....297/505 Kg
Taille du tunnel :..... 533 (l) x 358 (h) mm
Hauteur du convoyeur : ..... 729 mm
Vitesse du convoyeur : ..... 0,23 m/s
Poids maximal des bagages :..... 165 kg

> PERFORMANCES

Résolution :..... 38 AWG garantis – 40 AWG typique
Résolution spatiale : ..... 1,0 mm horizontal – 1,0 mm vertical
Pénétration : .....37 mm d'acier garantis – 39 mm typique
Contraste image : .....24 niveaux visibles, 4096 niveaux de gris

> GÉNÉRATEUR À RAYONS X

Tension : ..... 160 kV fonctionnant à 150 kV
Courant :.....0,7 mA
Refroidissement :.....bain d'huile – ventilation forcée
Direction faisceau : .....diagonale vers le haut
Détecteurs : ..... 1024 en L
Cycle de fonctionnement :..... 100%
Dose moyenne par bagage : ..... < 1,6µSv

> TRAITEMENTS D'IMAGES

Fonctions standards :

- TIP (Eveil à la Reconnaissance de Menaces)
- Affichage date / heure / compteur bagage
- Image 6 couleurs
- Amélioration des contours
- Fonctions de traitement d'image
- Pseudo couleur
- Correction géométrique de distorsion d'image
- Archivage automatique (50 000 bagages)
- Grossissement linéaire x2 à x32
- Auto diagnostic temps réel
- Rappel des 100 dernières images contrôlées
- Impression des images
- Programme d'entrainement Opérateur

DONNÉES D'INSTALLATION

> MACHINE

Construction mécanique : Panneaux et châssis en acier sur roulettes et équipé de pieds vérins de blocage ajustables.

Alimentation système :

Tension : .....230 VAC +/- 10%
Fréquence : ..... 50/60 Hz +/- 1Hz
Consommation : ..... 10 A max
Température de fonctionnement :..... 0°C à 40°C
Température de stockage :.....-20°C à 60°C
Humidité : ..... jusqu'à 95% (sans condensation)

> POSTE OPÉRATEUR

Moniteur : .....1 écran 19''/1280x1024
Alimentation intégrée :.....220 VAC +/- 10%

> OPTIONS

- Poste opérateur intégré ou déporté
- Archivage automatique 100 000 Bagages étendu sur demande
- Table à rouleaux (entrée/sortie) : longueur par pas de 50 cm
- Mesure de radiation
- Peinture spécifique sur demande
- Logiciel de détection automatique d'objet suspect
- Station de fouille et station superviseur
- Kit de tropicalisation machine
- Mise en réseau
- Interface multilingue

> RÉGLEMENTATION

Conformité CE
Conformité à toutes les normes internationales et nationales (NFC 74-100) sur les équipements à rayons X.

> SERVICES

Etude, installation, formations et maintenance assurées par **VISIOM** – Antony (92) et ses Agences régionales.

Nos programmes de formations sont développés par CAPS TRAINING, société du groupe VISIOM, agréée sous le numéro 11-92-19547-92.

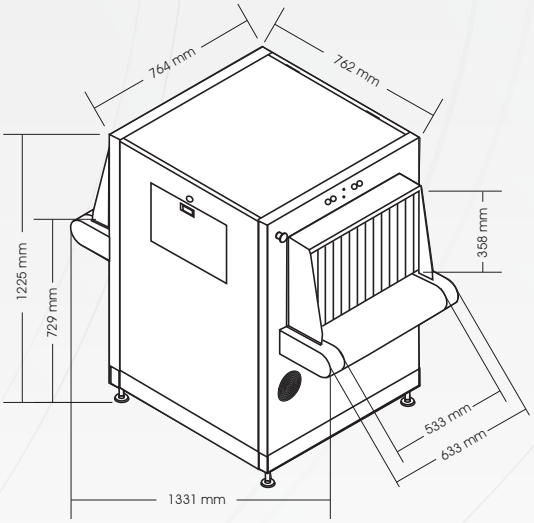

La référence sûreté

Design by ADECOM.fr Images non contractuelles - 02/2020

SIÈGE ANTONY
13 rue Alexis de Tocqueville
Parc de Haute Technologie
Silic 41
92182 Antony Cedex

Tél : + 33 (0)1 56 45 19 00
Fax : + 33 (0)1 56 45 19 20

E-mail : visiom@visiom.com

AGENCE ANTONY
Tél : + 33 (0)1 56 45 19 10
Fax : + 33 (0)1 56 45 19 20

AGENCE ROISSY
Tél / Fax : + 33 (0)1 48 16 39 27

AGENCE CENTRE-EST
Tél / Fax : + 33 (0)4 72 15 06 97

AGENCE SUD-OUEST
Tél / Fax : + 33 (0)5 63 32 65 46

AGENCE SUD-EST
Tél : + 33 (0)4 94 53 28 58
Fax : + 33 (0)4 94 52 94 87

AGENCE GRAND-OUEST
Tél : + 33 (0)2 98 84 69 00
Fax : + 33 (0)2 98 84 80 88

AGENCE ANTILLES
Tél : + 33 (0)5 96 42 40 58
Fax : + 33 (0)5 96 42 40 59

AGENCE TUNIS
Tél : + 216 71 735 210
Fax : + 216 71 736 149

AGENCE MAROC
Tél : + 212 522 320 500
Fax : + 212 522 592 602

AGENCE TOGO
Tél : + 228 22 61 03 40

VISIOM SUISSE
visiom_suisse@visiom.com

www.visiom.com